essentials
Smart Home Solutions

essentials

Smart Home Badheizkörper

Badheizkörper klein

Artikel-Nr. 120427

- 800 x 600 x 30 mm
- 300 Watt
- 9,65 kg

Badheizkörper mittel

Artikel-Nr. 120428

- 1200 x 600 x 30 mm
- 700 Watt
- 14,4 kg

Badheizkörper groß

Artikel-Nr. 120429

- 1600 x 600 x 30 mm
- 900 Watt
- 18,6 kg

Produkteigenschaften

- Modernes, geradliniges Design
- Sorgt für eine behagliche Wärme im Bad
- Bereits mit Glykol-Flüssigkeit gefüllt
- Heizstab mit Thermostat
- Steckdosenfertig montierbar
- Thermostat mit Comfort-/Frostschutz und Economy-Modus
- Überhitzungsschutz
- Stundentimer
- In nur wenigen Minuten installiert und ins heimische WLAN-Netzwerk integriert
- Komfortables Schalten über die kostenlose essentials Smart Home App
- Einfache & individuelle Programmierung von Schaltzeiten in der App
- Fenster-Offen-Erkennung
- Kindersicherung
- Schnelle Montage
- Digitales Thermostat
- Hochwertige Verarbeitung
- Verschiedene Ausführungen & verschiedene Farben

wesmartify GmbH
TecCenter 1
31162 Bad Salzdetfurth
wesmartify.de

Powered By tuya Intelligence Inside

works with Google Assistant

WORKS WITH amazon alexa

WLAN

Powered by weSmartify

Technische Daten

Ausstattung	Elektroheizstab mit Thermostat
Flüssigkeit	Wasser, Frostschutzmittel
Netzspannung	220-240 V, 50 Hz
Schutzart	IPX4
Länge Netzkabel	1,20 m inkl. VDE-Stecker
Farbe/RAL	Weiß/RAL9016 Schwarz/ RAL9011
Montagesatz beiliegend	Ja
Geprüft nach	Euronorm EN 442
Garantie	5 Jahre

Lieferumfang

- essentials Smart Home Badheizkörper
- Wandhalterung
- Bedienungsanleitung

Montage

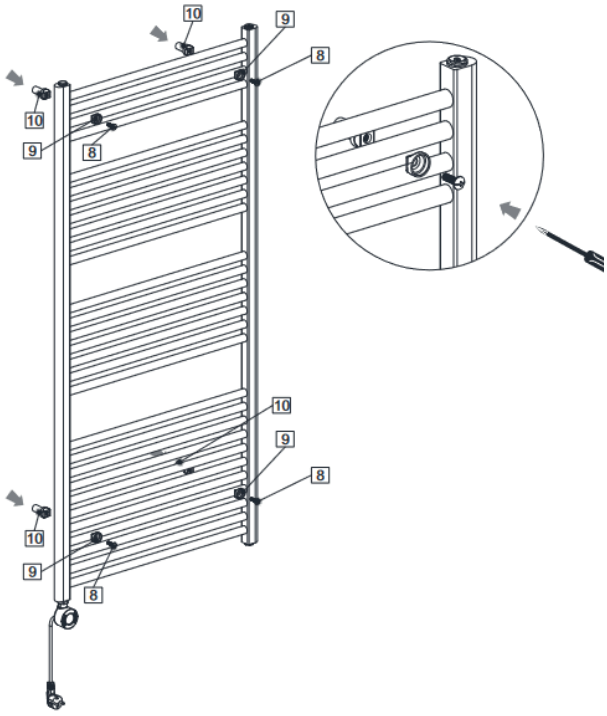

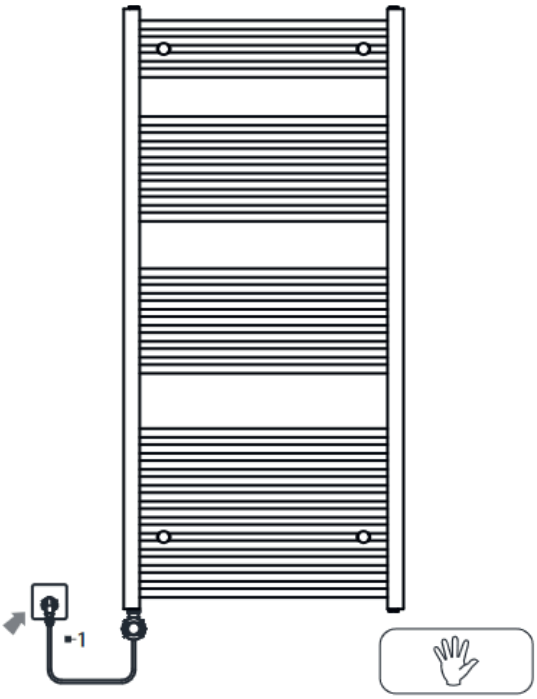

wesmartify GmbH
TecCenter 1
31162 Bad Salzdetfurth
wesmartify.de

Powered By tuya Intelligence Inside

works with Google Assistant

WORKS WITH amazon alexa

WLAN